МОНТАЖ, РЕГУЛИРАНЕ И ВКЛЮЧВАНЕ НА ПОМПАТА

Помпата трябва да бъде напълно потопена във вода, на дъното на съда, на не повече от 1,5*м* (**PFN 1500**), 2*м* (**PFN 2500**) и 3*м* (**PFN 3500**) под водната повърхност. Подставката (9) може да стои самостоятелно или може да бъде фиксирана на по-голяма специално предназначена за това подставка. Помпата не трябва да се поставя направо на дъното на водния резервоар, ако е замърсен. Помпата не може да работи без филтър! На изхода на помпата – след като щуцера (7) е свързан към помпата – може да се свърже с подходящия маркуч (3/4") или телескопичната тръба (16) заедно с разпръсквача-накрайник (15) могат да се поставят. Въртящата се подставка (9) дава възможност да се разположи помпата в четири различни посоки – на всеки 90°. Капацитета на помпата може да се настрои в широк диапазон с помощта на регулатора (4). Телескопичната тръба (16) прави възмоно регулирането на височината на водния поток на разпръсквача-накрайник (15). Част от водата може да се оттича отделно през телескопичната тръба (16), например, за да снабдява фонтана и каскадата едновременно. Страничният изход може да се отвори, да се нагласи и затвори чрез въртене на външната телескопична тръба (16) – при условие, че телескопичната тръба не е затворена напълно. Диапазона на регулиране не трябва да се превишава – има значително съпротивление при крайно положение. Вие може да регулирате формата на фонтана, като завъртите горната част на разпръсквача-накрайник (15).

За да увеличите възможностите на помпата се препоръчват следните аксесоари:

- Комплект разпръсквачи-накрайници: **KR-3** – които правят атрактивни ефекти;
- Допълнително щуцера (7) дава възможност да се приспособи маркуч към входа на помпата. За да се направи това, регулатора (4) трябва да се махне и свързващата тръба да се завърти в предпазната капачка (5).

СМЯНА НА ДУНАПРЕНА, ПОДДРЪЖКА

Най-честата причина за намаляване ефективността на помпата е замърсяване на дунапрена (2), който трябва редовно да се изплаква под течаща вода, като се извади от филтърната кутия (1). Честотата на почистване на дунапрена зависи от степента на замърсяването му. Това трябва да се извършва в случай на забележимо понижаване на ефективността на помпата. За да осигурите продължително, интензивно филтриране, ние Ви препоръчваме да закупите филтри от предложението от нас (вид AQUAEL **MAXI**, **MAXI 1** или **DEKOR**).

Помпата се задвижва от водоустойчив, синхронен мотор, който се поддържа лесно. На всеки няколко седмици и всеки път, когато почистването на помпата не подобрява ефективността й, или когато помпата спре или не тръгва след като се включи, почистете ротора. За да направите това, свалете филтриращата кутия (1) и извадете дунапрена (2). След това отвийте завинтващото колело (3), свалете регулатора (4) и предпазната капачка (5). За да направите това полесно и ефективно, Ви препоръчваме да завъртите щуцера (7) вътре в предпазната капачка (5) и да го използвате като дръжка. След това свалете ротора (10) – в случая на **PFN 1500** заедно с перката (11). Имайте предвид, че има много силен магнит в ротора на **PFN 2500** и **PFN 3500**, за това внимавайте когато манипулирате с него: когато го вадите от помпата и го връщате обратно. Най – лесният начин да осъществите това е с помощта на клещи. Вие също трябва да извадите перката (12), гуменото уплътнение (13) – само в случая на **PFN 1500** – заедно с гумичките (14). Тогава почистете ротора внимателно, заедно с предпазната капачка (5) и уплътнението (6), роторното отделение заедно с ротора в тялото на мотора (8), след което сглобете помпата в обратния ред. Перката (11) на **PFN 1500**, на магнитния ротор (10) трябва да се върти лесно. Основно в случая на **PFN 2500** и **PFN 3500** е препоръчително да извършите следните предложени методи за лесен и бърз монтаж:

- Сложете гумичките (14) в единия край на оста и ги сложете на местата в тялото на мотора (8) – в случая на **PFN 1500** сложете шайбите (13) на оста,
- Закрепете ротора със скобите, поставете ротора на оста внимателно (забележка: мотора на **PFN 2500** и **PFN 3500** привлича магнита с голяма сила) – в случая на **PFN 1500** сложете втората шайба (13) на оста (12),
- Сложете уплътнението (6) на почистената предпазна капачка (5),
- Вмъкнете втората гумичка (14) в средния отвор на предпазната капачка (5) и сложете капака на мястото му, така, че да прилегне външния край на оста на мястото й. Ротора трябва да се върти без механично съпротивление.
- Закрепете с помощта на регулатора (4),
- Закрепете чрез завинтващото колело (3). Внимавайте регулатора (4) да е поставен на специалното място в завинтващото колело (3) и след като се поставят всички части в тялото на мотора (8) застопоряващия щифт се насочва наляво за (**PFN 1500**) или нагоре за (**PFN 2500** и **PFN 3500**),
- Сложете филтриращата кутия (1) заедно с дунапрена (2).

ГАРАНЦИОННИ УСЛОВИЯ

Производителя дава гаранция за срок от 24 месеца от датата на покупката. Гаранцията покрива повреди по вина на производителя: некачествен материал или фабрични дефекти Не покрива повредите свързани с неправилното ползване на уреда или поправки правени от купувача. За да се извърши поправката на уреда, изпратете заедно с попълнената от продавача гаранционна карта, на адреса на производителя или дистрибутора. Условие за признаване на гаранцията е съвпадане на датата на производство на корпуса на помпата с датата вписана в гаранционната карта.

(P) INSTRUÇÃO DE FUNCIONAMENTO

DESTINAÇÃO E PROPRIEDADE

As bombas de repuxo **PFN 1500**, **PFN 2500** e **PFN 3500** são destinadas ao bombeamento e filtração de água nos repuxos, cascatas, laguinhos de jardim e piscinas. Podem ser também utilizadas, com sucesso, nas mais diversas condições, por exemplo, em jardinagem, trabalhos caseiros, fazendas ou granjas de gado, bem como em construções em geral. As bombas são resistentes à água do mar. Foram projectadas para trabalharem de maneira eficaz e serem de fácil manejo.

CONDIÇÕES DE UTILIZAÇÃO SEGURA

As bombas da série **PFN** foram construídas de acordo com todas as normas de segurança actualmente em vigor. As mesmas podem ser ligadas à corrente eléctrica somente através de uma tomada com a protecção. O pino de tomada deve ser ligado à tomada que se encontre num lugar seco. Na rede eléctrica recomenda-se instalar um interruptor de corrente diferenciada que não ultrapassa 30*mA*. Antes de cada operação relacionada com a bomba (montagem, limpeza) deve-se, rigorosamente, desligar o pino de tomada da corrente eléctrica! A bomba pode ser instalada dentro da piscina sob a condição de que ninguém se encontre dentro da água. É proibida a instalação da bomba que tenha avaria mecânica, pôr exemplo, ruptura da caixa, ou quando o seu fio eléctrico estiver danificado. Este fio eléctrico não pode ser trocado ou consertado nem pode ser montado no mesmo interruptor ou ficha de conexão. Em caso de avaria do fio, a bomba inteira deve ser trocada. As bombas da série **PFN** podem ser utilizadas para os líquidos com temperatura de até 35°C. Não se pode utilizar estas bombas para bombeamento de materiais inflamáveis ou líquidos alimentícios. A bomba tem que estar totalmente submersa na água e não se pode permitir que trabalhe sem água. ***OBSERVAÇÃO:*** Em caso de uso das bombas nas piscinas, lagos piscosos e em jardim, bem como em repuxos, diferentes dispositivos legais podem estar em vigor nos diversos países.

INSTALAÇÃO E ACCIONAMENTO

A bomba deve ser instalada no fundo do recipiente mas não mais fundo do que 1,5*m* (para o tipo **PFN 1500**), eventualmente 2*m* (para os tipos **PFN 2500**) e 3*m* (para **PFN 3500**) abaixo do nível da água. A base (9) pode ser colocada directamente no fundo ou pode ser fixada com parafusos numa base maior e mais estável. A bomba não pode ser colocada directamente no fundo do recipiente, se nele se encontrar sedimento. A bomba não pode ser utilizada sem o filtro! Podemos conectar correspondente tubo (3/4") à saída da bomba, após fixação de um tubinho de conexão (7), ou acoplar um tubinho telescópico (16), juntamente com terminal borrifador (15). Uma base rotativa a cada 90° (9) possibilita a instalação cómoda da bomba posicionando-a em quatro direcções bem como uma remoção fácil da mesma da base. O desempenho da bomba pode ser regulado, em amplo alcance, através de um botão regulador (4). O tubinho telescópico (16) possibilita a regulação da altura do terminal borrifador (15). Assim, pode-se aduzir uma parte da água separadamente através do tubo de conexão lateral do tubinho telescópico (16), a fim de, por exemplo, alimentar, simultaneamente, o repuxo e a cascata. Pode-se abrir, regular e fechar o orifício lateral de saída girando o tubinho externo do telescópio (16) – sob a condição, de que o tubinho externo do telescópio não esteja totalmente acoplado. Não deve-se ultrapassar o alcance da regulação – nas posições extremas uma resistência é perceptível. Girando-se a parte superior do terminal borrifador (15) pode-se regular a forma do repuxo.

Para ampliar o desempenho da bomba, aconselhamos equipamento adicional, inserido na nossa oferta comercial:

- jogos de bocais para repuxos **KR-3** - que fazem efeitos interessantes;
- tubinho de conexão adicional (7) que possibilita conexão de um tubo na entrada da bomba. Para esse fim deve-se remover o botão (4) e enroscar o tubinho na tampa de entrada (5).

TROCA DE CARTUCHO DO FILTRO E MANUTENÇÃO

A causa mais frequente da queda da capacidade da bomba é a existência de impurezas no cartucho de filtragem (2), que deve ser regularmente enxaguado, removendo o corpo do filtro (1). A frequência de enxaguamento do filtro depende do grau de poluição da água e deve ser feito cada vez que a queda da capacidade da bomba for observada. Para garantir uma filtração duradoura, aconselhamos comprar um filtro para laguinhos que se encontra em nossa oferta (tipo AQUAEL **MAXI**, **MAXI 1** ou **DEKOR**).

A bomba é movida por um motor sincrónico à prova d'água, de poucas exigências de manutenção. Após algumas semanas, e sempre quando a limpeza do filtro não melhorar o desempenho da bomba, ou também quando a bomba pára ou não começa a funcionar depois de ligada, deve-se limpar a câmara do rotor. Com esse objectivo deve-se: remover a tampa do filtro (1), junto com o cartucho de filtro (2), desenroscar o anel de aperto (3) e remover o botão regulador (4). Depois remover a tampa de entrada (5). Para efectuar essa operação de maneira eficiente, aconselha-se enroscar o tubinho de conexão (7) na rosca da tampa de entrada (5) e utilizar o mesmo como um puxador. Assim, remover o rotor (10) - em caso da bomba **PFN 1500**, juntamente com a turbina (11). Chamamos atenção de que dentro dos rotores das bombas **PFN 2500** e **PFN 3500** encontra-se um íman muito forte; pedimos para manejar o mesmo - na remoção, colocação de lado e reinstalação - com o devido cuidado. Os rotores podem ser removidos, de maneira mais fácil, com a pinça. Deve-se, também, remover o eixo (12) junto com as arruelas (13) - somente no tipo **PFN 1500** - e com as tomadas (14). Depois, cuidadosamente limpar o rotor, a tampa de entrada (5) e o vedador (6), a câmara do rotor, junto com a tomada do rotor no corpo (8) e depois remontar na ordem inversa. A turbina (11) da bomba **PFN 1500** no rotor (10) deve girar sem problemas.

Instalando as bombas **PFN 2500** e **PFN 3500** aconselha-se proceder na ordem seguinte, o que possibilita uma montagem cómoda e fácil:

- a tomada do eixo (14) acoplar num extremo do eixo e montar em seu lugar no corpo (8). No tipo **PFN 1500** acoplar uma arruela (13) no eixo;
- segurando-se a turbina do rotor com uma pinça, cuidadosamente inserir o rotor no eixo (atenção: o motor das bombas **PFN 2500** e **PFN 3500** puxa o íman para dentro com uma força grande). No tipo **PFN 1500** acoplar segunda arruela (13) no eixo (12);
- montar o vedador limpo (6) na tampa de entrada (5);
- a segunda tomada do eixo (14) inserir no orifício central da tampa da entrada (5) e, assim, colocar a tampa em seu lugar, inserindo o extremo externo do eixo na tomada. O rotor deverá girar sem quaisquer resistência mecânica (somente a atracção do íman será perceptível).
- acoplar o botão regulador;
- proteger com o anel de aperto (3). Deve-se prestar atenção para que o fecho do botão (4) esteja posicionado nos dentes do anel (3), sendo que o todo, após inserção no corpo (8), esteja direccionado com a parte dentada para o lado esquerdo (no tipo **PFN 1500**), eventualmente para cima (nos tipos **PFN 2500** e **PFN 3500**);
- acoplar o cartucho de filtração (2) e a tampa do filtro (1).

CONDIÇÕES DE GARANTIA

O fabricante concede garantia para o período de 24 meses, a contar da data de aquisição. A garantia abrange as avarias surgidas pôr culpa do fabricante, isto é, falhas de material ou erros de montagem. A garantia não abrange as avarias surgidas como resultado do uso indevido do aparelho ou adaptações feitas pelo usuário. Com o fim de efectuar reparação, deve-se enviar o aparelho, junto com a carta de garantia devidamente preenchida pelo vendedor, para o endereço do fabricante ou distribuidor. A condição de reconhecimento da garantia é a concordância da data de produção estampada no corpo da bomba com a inscrição na carta de garantia.

(E) INSTRUCCIÓN DE SERVICIO

DESTINACIÓN Y PROPIEDADES

Las bombas de fuentes **PFN 1500**, **PFN 2500** y **PFN 3500** están destinadas para bombear y filtrar agua en fuentes, cascadas, ojos de agua en jardines, estanques de jardines y piscinas privadas. También pueden ser utilizadas en otras formas, por ejemplo en jardinería, en casas y en el campo, en la piscicultura o la crianza de otros animales, en citios de construcciones, etc. Las bombas son resistentes al agua del mar. Están hechas en una forma para que sean eficientes y fáciles para utilizar.

CONDICIONES DEL USO SEGURO

Las bombas **PFN** están hechas según todas las normas de seguridad validas en el momento. Se puede conectar la bomba con la red eléctrica solamente por un enchufe con protección. El enchufe macho debe estar conectado con el enchufe hembra de electricidad colocado en un citio seco. Se recomienda instalar un interruptor diferencial con la corriente de fuga de 30*mA* en la red de alimentación. El enchufe macho siempre tiene que estar sacado del tomacorriente antes de cada operación conectada con la bomba (su montaje, limpieza)! La bomba puede ser utilizada en piscinas solamente cuando no hay nadie en el agua. No se puede instalar el filtro que tiene alguna falla mecánica, por ejemplo, una rajadura, o cuando su cordón de alimentación está malogrado.

El cordón de alimentación no puede ser cambiado o reparado y no se puede instalar ninguna clavija en él. En el caso de una falla en el cordón, hay que cambiar toda la bomba. Las bombas **PFN** pueden ser utilizadas para liquidos de la temperatura hasta 35°C. No se puede bombear ningún material inflamable o líquidos de consumpción con las bombas. La bomba siempre tiene que estar totalmente submergida y no se puede aceptar su funcionamiento sin agua. ***ATENCIÓN:*** Si se trata de la utilización de las bombas en piscinas, viveros de peces o de jardines, así como en fuentes, otros reglamentos especiales pueden ser vigentes en diferentes países.

MONTAJE, PRENDIMIENTO Y REGULACIÓN

La bomba debe estar colocada en el fondo del depósito, pero no más de 1,5*m* de profundidad (para **PFN 1500**) o 2*m* (para **PFN 2500**) y 3*m* (para **PFN 3500**) debajo del nivel del agua.

El zócalo (9) puede estar colocado directamente en el soporte o también puede estar colocado permanentamente con tornillos en un fundamento más grande y estable. La bomba no puede estar puesta directamente en el fondo del depósito cuando el fondo está atarquinado. No utilizar una bomba sin filtro! Después de insertar un conectador (7) a la salida de la bomba, se puede conectar una manguera apropiada (3/4'') o un tubo telescópico (16) junto con el terminal pulverizador (15). El zócalo (9) rotativo de 90º facilita un montaje cómodo de la bomba en cuatro direcciones, así como un fácil desmontaje de la bomba del zócalo. La capacidad de la bomba puede ser regulada con un botón regulativo (4) con una amplia escala. El tubo telescópico (16) facilita el ajuste de la altitud del terminal pulverizador (15). Una parte del agua puede ser separada por el manguito lateral del tubo telescópico (16), por ejemplo, para alimentar una fuente y una cascada al mismo tiempo. La salida lateral se puede abrir, regular y cerrar através del giramiento de un tubo externo del telescopio (16) con la condición que el tubo interno del telescopio no está totalmente hundido. No hay que pasar la escala de regulación: se siente una resistencia en posiciones extremas. Se puede regular la forma de la fuente girando la parte superior del terminal pulverizador (15).

Recomendamos accesorios adicionales incluidos en nuestra oferta comercial para aumentar las capacidades de la bomba:

- conjuntos de surtidores de fuentes **KR-3** que ofrecen efectos interesantes;
- un conectador adicional (7) para conectar una manguera en la entrada de la bomba. En este caso hay que quitar el botón (4) y insertarlo en la tapa de la entrada (5).

INTERCAMBIO DEL CARTUCHO DEL FILTRO, MANTENIMIENTO

La causa más frequente de una reducción de la eficiencia de la bomba es el cartucho del filtro (2) sucio; el cartucho debe estar lavado regularmente con el cuerpo del filtro (1) sacado. La frequencia del lavado del filtro depende del nivel de la impureza del agua y hay que repetir la acción en el caso de una reducción notable de la capacidad de la bomba. Para asegurar una filtración duradera, recomendamos comprar un filtro del estanque de nuestra oferta (tipo AQUAEL **MAXI**, **MAXI 1** o **DEKOR**).

La bomba está equipada con un motor impermeable, sincronico, que tiene pocos requisitos del mantenimiento. La cámara del rotor debe ser limpiada cada cuantas semanas y cuando la limpieza del filtro no amejora la capacidad de la bomba, cuando la bomba se detiene o no se prende. En este caso hay que: sacar la tapa del filtro (1) con el cartucho filtrativo (2), el anillo de apriete (3) y el botón de regulación (4). Depués sacar la tapa de la entrada (5). Para harcelo eficientemente, se recomienda insertar el conectador (7) en la rosca de la tapa de la entrada (5) y utilizarlo como un agarradero. Ahora sacar el rotor (10) junto con la turbina (11) en caso de **PFN 1500**. Llamamos su atención que en el centro de rotores de **PFN 2500** y **PFN 3500** se encuentra un imán muy fuerte, por eso les rogamos tratarlo con precaución apropiada – en el caso de sacarlo, ponerlo a un lado, o su montaje de nuevo. Se puede sacar el rotor más fácil con alicates. Hay que sacar el eje (12) con sus arandelas (13) – solamente en el caso de la bomba **PFN 1500** – y los asientos (14). Después limpiar el rotor cuidadosamente, junto con la tapa de la entrada (5) y la guarnición (6), la cámara del rotor con su asiento en el cuerpo (8), y montar la bomba de nuevo. La turbina (11) de la bomba **PFN 1500** en el rotor (10) debe rotarse suavemente.

Especialmente en el caso de montar las bombas **PFN 2500** y **PFN 3500**, se recomienda actuar en el siguiente órden para facilitar un montaje cómodo y fácil:

- poner el asiento de eje (14) en un extremo del eje y colocarlo en su citio en el cuerpo (8), poner una arandela (13) en el eje en la bomba **PFN 1500**,
- sosteniendo la turbina del rotor con alicates, poner el rotor cuidadosamente en el eje (nota: el motor de **PFN 2500** y **PFN 3500** atrae el imán con gran fuerza adentro). Poner una arandela (13) en el eje en la bomba **PFN 1500**,
- poner la guarnición (6) limpiada en la tapa de la entrada (5),
- poner el segundo asiento del eje (14) en el agujero céntrico de la tapa de la entrada (5) y colocar la tapa en su citio introduciendo el terminal externo del eje en el asiento; el rotor debe moverse sin obstrucciones mecánicas (se siente solamente la atracción del imán).
- poner el botón de regulación (4),
- aseguarlo con el anillo de apriete (3); hay que tener en cuenta que el pestillo del botón (4) debe estar colocado al lado de los dientes del anillo (3), y después de apretarlo en el cuerpo (8) todo eso debe ser dirigido con su cremallera a la izquierda (en **PFN 1500**) o para arriba (en **PFN 2500** y **PFN 3500**),
- poner la tapa del filtro (1) junto con el cartucho filtrativo (2).

CONDICIONES DE LA GARANTíA

El productor da la garantía para 24 meses después de la fecha de la compra. La garantía cubre fallas ocurridas por causa del productor, oséa, fallas del material o montaje. No cubre fallas ocurridas por causa del uso inapropriado o la añadición de cambios por el comprador. Para reperarlo, hay que mandarlo juntos con la carta de garantía expedida por el vendedor a la dirección del productor o distribuidor. La confirmidad de la fecha de la producción puesta en el cuerpo de la bomba y la fecha escrita en la carta de garantía es un requisito de la aceptación de la garantía.

(I) ISTRUZIONI PER L'USO

DESTINAZIONE E CARATTERISTICA

Pompe per fontane **PFN 1500**, **PFN 2500** e **PFN 3500** sono destinate per pompare e filtrare l'acqua nelle fontane, cascate, pozzetti d'acqua realizzati nei giardini delle case (occhio d'acqua), nei piccoli stagni di casa e nelle piscine delle case. Le fontane possono benissimo usate in altre condizioni , per es. per il giardinaggio, nelle case e nelle fattorie, nelle pescicolture e colture o allevamenti di altri animali, nei cantieri e simili. Le pompe sono resistenti all'acqua marina. Sono state progettate in modo da essere durevoli e facili ed efficaci nell'usare,

PRECAUZIONI E CONDIZIONI PER UN USO SICURO

Pompe della serie **PFN** sono state prodotte in conformita'con tutte le norme di sicurezza attualmente in vigore. La pompa potra'essere collegata alla rete elettrica solamente tramite un connettore a spina con un contatto di protezione. Il connettore a spina dovra'essere colegato con la presa di rete che dovra'essere posizionata in un luogo aciutto. Si raccomanda di istallare nella rete di alimentazione un'interruttore di differenziazione per flusso di corrente 30*mA*. Prima di effettuare qualsiasi operazione riferita alla pompa (montaggio, pulizia) e'necessario assolutamente staccare la spina dalla corrente! La pompa potra'essere utilizzata nelle piscine a condizione che nessuno e'presente nell'acqua. E'assolutamente vietato installare una pompa in qualche modo danneggiata meccanicamente, per esempio una pompa che avesse una protezione incrinata, oppure un cavo di connessione danneggiato. Il cavo di connessione non dovra'essere mai riparato o sostituito ne'vi si dovra'mai montare un'interruttore o una connessione a spina. Se il cavo viene danneggaiato si dovra'sostituire l'intera pompa. Le pompe della serie **PFN** possono essere utilizzate solamente per pompare liquidi con temperatura fino a 35°C e non si possono assolutamente usare per materiali infiammabili o liquidi alimentari. La pompa dovra'essere sempre totalmente immersa nell'acqua e non si dovra'mai permettere che funzionasse a secco. ***ATTENZIONE:*** Per quanto riguarda l'uso delle pompe nelle piscine, stagni coi pesci e quelli dei giardini, fontane o luoghi simili, in diversi paesi possono essere in vigore diverse normative in merito al suddetto utilizzo.

MONTAGGIO, MESSA IN MOTO E REGOLAZIONE

Pompa dovra'essere sistemata sul fondo del serbatoio, tuttavia con la profondita'non superiore a 1,5*m* (per la **PFN 1500**), e a 2*m* (per la **PFN 2500**) e a 3*m* (per la **PFN 3500**) sotto il livello dell'acqua. Il sostegno (9) potra'essere sistemato direttamente sulla superficie, oppure , lo si potra'fissare con delle viti ad una base piu'grossa e piu'stabile. La pompa non dovra'mai essere sistemata sul fondo del serbatoio quanto lo stesso e'interrato o insabbiato. Non dobbiamo mai usare la pompa senza il filtro! All'uscita della pompa – dopo aver avvitato allacciamenti (7) – si potra'collegare un tubo appropriato (3/4") oppure mettere un tubo telescopico (16) insieme alla estremita'di irrorazione calottata (15). Il sostegno che ruota ogni 90° (9) permette un agevole fissaggio della pompa in quattro direzioni, nonche'rende facile la leva della pompa dal sostegno. La portata della pompa potra'essere regolata, con un ampio campo di regolazione, tramite una manovella di regolazione (4). Il tubo telescopico (16) permette di regolare l'altezza dell'estremita'di irrorazionej (15). Una parte dell'acqua potra'essere scaricata separatamente con un tubo di giunzione laterale del tubo telescopico (16), per esempio al fine di una simultanea alimentazione della fontana e della cascata. La bocca laterale di scarico puo'essere aperta, regolata o chiusa tramite il ruotare del tubo esterno telescopico (16) – a condizione che il tubo interno telescopico non era stato del tutto forzato. Non bosogna mai superare il campo di regolazione – nelle pozsizioni limite si potra'notare una resistenza. Ruotando la parte superiore dell'estremita'di irrorazione (15) si potra'regolare la forma della fontana.

Per rendere piu'ampia la gama delle possibilita'offerte dalla pompa si raccomanda l'acquisto di altri accessori presenti nella nostra offerta commerciale:

- un set di ugelli per fontane **KR-3** – che danno degli effetti interessanti e speciali;
- un ulteriore connessione (7), che rende possibile allaciare il tubo con la imboccatura della pompa. Per fare questo si dovra'levare la manovella (4) e avviatarla nella coperchio dell'entrata (5).
- tubo filtrante di allungamento che protegge la pompa contro intasamenti.

SOSTITUZIONE DEL FILTRO, MANUTENZIONE

La causa piu'frequente del calo di portata della pompa e'l'elemento filtrante sporco o intasato (2), il quale dovra'essere regolarmente lavato e sciacquato togliendo la copertura del filtro (1). La frequenza dei risciaqui dipende dal grado di impurita'dell'acqua e bisogna ricordarsi di fare questo tipo di pulizia quando si nota un effettivo calo della portata della pompa. Per assicurare una lunga durata della filtrazione si raccomanda l'acquisto di un filtro per stagni della nostra offerta (tipo AQUAEL **MAXI**, **MAXI 1**, oppure **DEKOR**).

Pompa e'motorizzata da un motorino a tenuta d'acqua e sincrono che non ha grosse necessita'di manutenzione. Ogni qualche settimana, nel caso l'operazione del risciaquio del filtro non migliorasse la situazione della potrata della pompa, oppure quando la pompa si ferma o non si avvia dopo lo start, e'necessario pulire la camera del rotore. A tal fine bisogna: levare la copertura/protezione del filtro (1) insieme all'elemento filtrante (2), svitare l'annello di fissaggio (3) e levare la manovella di regolazione (4). Successivamente levare la protezione dell'entrata (5). Per poterlo realizzare in modo veloce e facile si raccomanda di avvitare la connessione (7) nella filettatura della copertura dell'entrara (5) e usarla come manico. Adesso togliere il rotore (10) – e nel caso di pompe **PFN 1500** insieme con piccola turbina (11). Vorremo farVi notare che dentro i rotori delle pompe **PFN 2500** e **PFN 3500** si trova un forte magnete, Vi preghiamo di trattarlo con la dovuta cura durante la leva, messa a parte e rimontaggio. Questi rotori si possono levare in modo piu'comodo con aiuto delle pinze. E'necessario levare anche l'asse (12) insieme con rondelle (13) – solo nella pompa **PFN 1500** – e con sedi (14). Successivamente con cura pulire il rotore, la copertura dell'entrata (5) e la guarnizione (6), la camera del rotore insieme con sede del rotore nel corpo (8), e successivamente rimontare la pompa al contrario. La turbina (11) della pompa **PFN 1500** sul rotore (10) dovra'girare senza porre resistenza.

Soprattutto nel montaggio delle pompe **PFN 2500** e **PFN 3500** si raccomanda di procedere con questa sequenza, che rende l'assemblaggio comodo e semplice:

- su un estremita'dell'asse mettere la sede dell'asse (14) e porre nel proprio posto nel corpo (8). Nel caso della pompa **PFN 1500** sistemare una rondella (13) sull'asse;
- tenendo la turbina del rotore nelle pinze, delicatamente lasciare il rotore sull'asse (nota: il motore delle pompe **PFN 2500** e **PFN 3500** attira il magnete con grande forza proveniente dal centro). Per la pompa **PFN 1500** sistemare la seconda rondella (13) sull'asse (12);
- sul coperchio dell'entrata (5) fissare una guarnizione pulita (6);
- l'altra sede dell'asse (14) dovra'essere messa dentro il foro centrale del coperchio dell'entrata (5), e posizionare il coperchio nella propria posizione, introducendo l'estremita'esterna dell'asse nella sede. Il rotore dovra'girare senza creare delle resistenze meccaniche (si notera'solamente l'attrazione del magnete);
- mettere la manovella di regolazione (4);
- proteggere con un anello di fissaggio (3). Bisogna far attenzione che la serratura sulla manovella (4) fosse posizionata vicino ai denti dell'anello (3), e tutto l'insieme, dopo il calettamento sul corpo (8), fosse orientato con la dentiera verso sinistra (nel **PFN 1500**) relativamente verso l'alto (per **PFN 2500** e **PFN 3500**), posizionare il coperchio del filtro (1) insieme con elemento filtrante (2).

CONDIZIONI DI GARANZIA

Il Produttore concede la garanzia per la durata di 24 mesi, a partire dalla data di acquisto. Nella garanzia sono compresi i difetti sorti per colpa del Produttore, e cioe'i difetti di materiale oppure errori di assemblaggio. La garanzia non comprende dei difetti sorti a causa di un uso improprio dell'impianto oppure verificatisi per manomissione o modifiche effettuate dall'acquirente. Per sottoporre l'impianto alla riparazione e'necessario inviare l'impianto, includendo la scheda di garanzia compilata da parte del venditore, all'indirizzo del produttore o distributore. Perche'la garanzia fosse riconosciuta da questi ultimi e'necessario che la data di produzione indicata sul corpo della pompa sia uguale a quella indicata nella scheda di garanzia.

(S) BRUKSANVISNING

UPPGIFT OCH EGENSKAPER

PFN 1500, **PFN 2500**, **PFN 3500** fontänpumpar är utformade för att pumpa och filtrera vatten i fontäner, kaskader, trädgårdsdammar och –pooler. De kan även användas i andra områden, t ex trädgårdsodling, i hushåll och lantbruk, i odling av fisk och andra djur, på byggnadsplatser, etc. Hela pumpen är även resistent mot saltvatten. Den har utformats för att vara effektiv i sin funktion och lätt att använda.

VILLKOR FÖR EN SÄKER ANVÄNDNING

PFN - seriens fontänpumpar har utformats efter nu gällande säkerhetsbetsämmelser. Pumpen kan kopplas till elnätet endast genom ett jordat uttag. Kontakten ska sättas i ett uttag på en torr plats. Vidare rekommenderas att installera en anti-stöt omkopplare för ström icke överstigande 30*mA*. Du måste dra ut strömbrytaren från uttaget innan någon form av arbete görs med pumpen (hopsättning, rengöring)! Du får använda pumpen i swimming-pooler endast när ingen är i vattnet. Installera inte pump som har mekanisk skada, t ex att dess hölje är sprucket eller att kopplingskabeln är skadad. Kopplingskabeln kan inte bytas eller repareras och du kan inte installera en omkopplare på den. När det gäller skada på sladden ska hela pumpen bytas. **PFN** - seriens pumpar kan användas för vätskor av temperatur upp till 35°C. Du kan inte pumpa brännbart material eller foder med pumpen. Hela pumpen måste sänkas ned i vatten när den ska användas och den kan inte arbeta utan vatten. ***NOTERA:*** För användning av pumpar i swimming-pooler, fisk- och trädgårdsdammar, liksom i fontäner och på liknande platser, kan det finnas olika tillämpbara bestämmelser i olika länder.

MONTERING OCH IGÅNGSÄTTNING

Pumpen bör helt sänkas ned i vatten på behållarens botten men inte djupare än 1,5*m* (**PFN 1500**) eller 2*m* (**PFN 2500**) och 3*m* (**PFN 3500**) under vattenytan. Pumpstödet (9) kan vara självstående eller sättas fast på ett större, särskilt konstruerat, stadigt stöd. Pumpen kan inte stå direkt på botten av en vattenreservoar, om denna är täckt med slamm. Pumpen kan inte arbeta utan filter! Till pumpens utlopp – när anslutningsröret (7) skruvas i – kan en lämplig slang (3/4") kopplas, eller teleskopiska röret (16) tillsammans med sprinklern (15) placeras. Roterande stödet (9) möjliggör en lämplig fastsättning av pumpen i fyra riktningar – varje 90°. Pumpens kapacitet kan justeras inom en stor räckvidd med justeringsratten (4). Det utdragbara röret (16) möjliggör inställning av sprinklerns (15) höjd. En del av vattnet kan separat avledas genom sidorör på teleskopiska röret (16), t ex om en kaskad och fontän används samtidigt. Sidoutloppet kan öppnas, justeras och stängas genom roteringen av yttre, teleskopiska röret (16) – under förutsättning att inre, teleskopiska röret inte trycks in helt. Regleringens räckvidd bör inte överskridas – det finns ett märkbart motstånd vid extrema positioner. Du kan reglera storleken av en fontän genom att röra övre delen på sprinklern (15).

För att öka pumpens kapacitet rekommenderas följande extra tillbehör:

- fontänmunstycken: **KR-3** – ger attraktiva effekter;
- extra anslutningsrör (7) möjliggör koppling av slang till pumpens inlopp. För att göra detta, bör justeringsratten (4) tas bort och anslutningsröret skruvas i pumpens inloppsskydd (5).

BYTE AV FILTERPATRON, SKÖTSEL

Den vanligaste orsaken till en reducering av pumpens effektivitet är en smutsig filterpatron (2), som regelbundet bör sköljas när filterskyddet plockats av (1). Hur ofta detta bör göras beror på hur smutsigt filtret är och rengöring ska göras när pumpens effektivitet märkbart har minskat. För att säkra en långvarig och intensiv filtrering, rekommenderar vi filter för damm från vårt sortiment (typ AQUAEL **MAXI**, **MAXI 1** eller **DEKOR**), vilket effektivt kan samgå med våra pumpar. Pumpen drivs av en vattentät, synkronisk motor, som kräver lite skötsel. Var och varannan vecka och när rengöring av filtret inte förbättrar pumpens effektivitet, eller när pumpen stannar eller inte startar alls när den kopplats på, ska rotorkammaren rengöras. För att göra detta, ta bort filterskyddet (1) och filterpatronen (2). Ta sedan av fasthållningsringen (3), ta bort inloppsskyddet (4) och (5). För att göra detta effektivt rekommenderas att skruva anslutningsröret (7) i pumpinloppet (5) och använda det som handtag. Ta sedan ut rotorn (10) – tillsammans med pumphjulet (11) när det gäller **PFN 1500**. Notera att det finns en väldigt stark magnet i rotorn på **PFN 2500** och **PFN 3500**, så hantera den varsamt då den tas ut och när den ska sättas tillbaka i pumpen. Det är lättast att ta ut den med hjälp av spännen. Du bör även ta ut axeln (12) och dess packning (13) och – endast när det gäller **PFN 1500** – tillsammans med axelbussning (14). Rengör sedan rotorn noggrant liksom pumpinloppet (5) och O - ringen (6), rotorkammaren med rotorsätet i motorstommen (8), och sätt sedan ihop pumpen igen. **PFN 1500**-pumpens pumphjul (11) på magnetiska rotorn (10) bör rotera lätt.

Framförallt för **PFN 2500**- och **PFN 3500**-pumpar rekommenderas det att göra på följande sätt för en enkel och snabb hopsättning:

- Placera axelbussningen (14) på axelns ena ände och sätt dem på plats i motorstommen (8) – för **PFN 1500**, sätt en packning (13) på dess axel,
- Håll turbinen med spännen och placera försiktigt rotorn på axeln (notera: motorn på **PFN 2500**- och **PFN 3500**-pumparna drar magneten inåt med stor kraft) – för **PFN 1500** pumpen, sätt andra packningen (13) på axeln (12),
- Placera den rengjorda förslutningen (6) på inloppsskyddet (5),
- Placera den andra axelbussningen (14) i mellersta öppningen på inloppsskyddet (5) och sätt skyddet på dess plats genom att placera axelns ytterända i läge. Rotorn bör rotera utan mekaniskt motstånd (endast magnetisk dragning)
- Säkra den med en fasthållningsdel (4).
- Säkra med låsdelen (3). Se till att fasthållningsdelen (4) sitter rätt i låsringen (3) och att hela delen, efter att den satts i motorhöljet (8), har kuggarna till vänster (**PFN 1500**) eller uppåt (**PFN 2500**, **PFN 3500**),
- Sätt samman filterskydd (1) med patron (2)

GARANTIVILLKOR

Producenten lämnar garanti för en period av 24 månader räknat från köpdatumet. Garantin täcker skador som beror på produktionsfel, t ex materiella defekter eller monteringsfel. Den gäller inte för skador orsakade av inkorrekt användning eller ändringar utförda av köparen. För att få utrustningen reparerad bör den sändas tillsammans med ett av försäljaren ifyllt garantibevis till producentens eller distributörens adress. Ett villkor för att garantin ska gälla är att produktionsdatum på transformatorns botten överensstämmer med det produktionsdatum som står skrivet på garantisedeln.

KARTA GWARANCYJNA
GUARANTEE CARD / GARANTIESCHEIN
FICHE DE GARANTIE / CARTA DE GARANTIA
CARTA DE GARANTÍA / SCHEDA DI GARANZIA
GARANCIALEVÉL / ZÁRUČNÍ LIST
ГАРАНТИЙНЫЙ ЛИСТ / ГАРАНЦИОННИ КАРТА
GARANTIBEVIS

Data produkcji / Date of production / Herstellungsdatum
Date de production / Data di produzione / Data de produção
Fecha de producción / Gyártási idő / Datum výroby
Дата изготовления / Дата на производство / Produktionsdatum

Data sprzedaży / Date of selling / Verkaufsdatum
Az eladás dátuma / Fecha de venta / Datum prodeje
Date de vente / Data di vendita / Data de venda
Дата продажи / Дата на продажб а / Försäljningsdatum

Stempel i podpis sprzedawcy / Stamp & signature of seller
Stempel undUnterschrift des Händlers / Cachet et signature du vendur
Timbro e firma del commesso / Az eladó pecsétje és aláírása
Razítko a podpis prodávajícího / Carimbo e assinatura do vendedor
Cuño y firma del vendedor / Штемпель и подпись продавца
Печат и подпис на продавача / Säljarens stämpel och signatur

UWAGI KLIENTA / BEMERKUNGEN DES KUNDEN
CLIENT REMARKS / REMARQUES DU CLIENT

Opis usterki: / Beschreibung des Fehlers: /
Defect description: / Description du défaut:

AQUA EL

INSTRUKCJA OBSŁUGI
OPERATING INSTRUCTIONS
GEBRAUCHSANLEITUNG
NOTICE D'UTILISATION

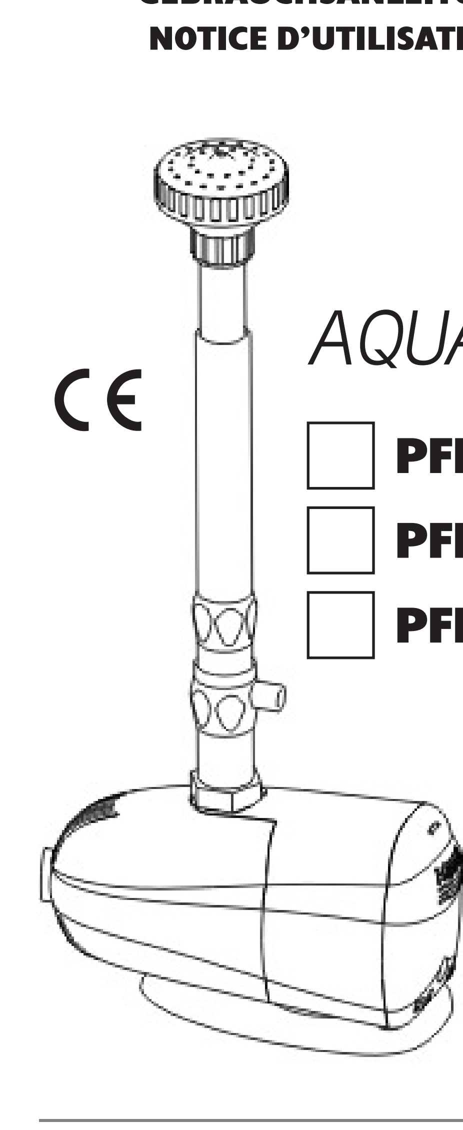

AQUA**JET**

- [ ] **PFN 1500**
- [ ] **PFN 2500**
- [ ] **PFN 3500**

Producent Akcesoriów Akwarystycznych i Fontannowych
Manufacturer of Aquarium & Fountain Accessories
Hersteller von Aquarium- und Fontänenausrüstungen
Fabricant d'aquariums et d'accessoires pour fontaines
02-849 Warszawa, ul. Krasnowolska 50, Poland
www.aquael.pl; e-mail: aquael@aquael.pl

E / MULTI / 2005-06-1

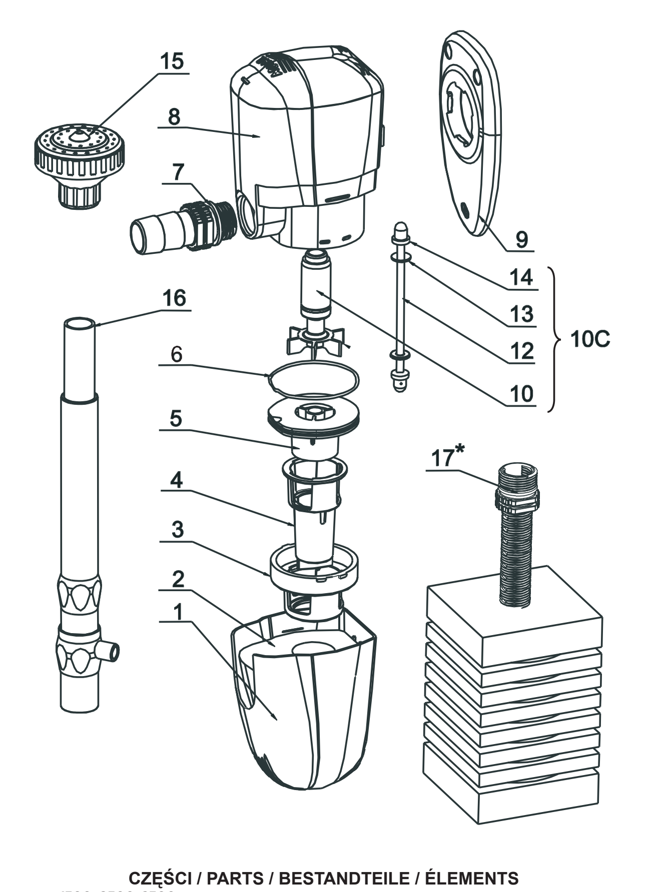

CZĘŚCI / PARTS / BESTANDTEILE / ÉLEMENTS

	1500	2500	3500	AQUA**JET PFN**
	1100	1101	17009	
1.	-	01762	-	Pokrywa filtra / Filter cover / Filterabdeckung
2.	00299	00274	00274	Wkład filtracyjny / Filter cartridge / Filterpatrone
3.	-	-	-	Pierścień zaciskowy / Clamp ring / Verriegelungsring
4.	-	-	-	Pokrętło regulacyjne / Adjustment knob Regulierungsstück
5.	02004	-	-	Pokrywa wlotu / Inlet cover / Einflußdeckel
6.	40,2x3	47x2,5	47x2,5	Uszczelka / Seal / Dichtung
7.	00873	00426	00426	Przyłączka / Connection pipe / Anschlußstück
8.	-	-	-	Korpus silnika / Engine body / Pumpenkörper / Corps de la pompe
9.	01755	01755	01755	Podstawka / Base / Pumpenuntersatz
10.	-	-	-	Wirnik / Rotor / Rotor / Rotor
12.	-	-	-	Oś / Axle / Achse / Axe
13.	-	-	-	Podkładka / Thin washer / Dünne Scheibe (za wyjątkiem / except / mit Ausnahme **PFN 1500**)
14.	-	-	-	Gniazdo osi / Axle seat / Achsensitz / Logement de l'axe
10c.	00277	01472	01336	**(10,11,12,13,14)** Wirnik kompletny / Rotor complete / Kompletter Rotor / Rotor complet
15.	-	-	-	Końcówka rozpryskująca / Splash ending / Fontänenaufsatz / Embout de pulvérisateur
16.	-	-	-	Rura teleskopowa / Telescope pipe / Teleskoprohr

Wyposażenie dodatkowe / Additional accessories / Zusätzlich / Équipment additionnel

17*.	-	-	-	Przedłużka filtrująca / Filterverlängerung

DANE TECHNICZNE / TECHNICAL DATA
TECHNISCHE DATEN / DONNEES TECHNIQUES

AQUA**JET PFN**		**1500**	**2500**	**3500**
Napięcie / Częstotliwość Voltage / Frequency Spannung / Frequenz Tension / Fréquence	V/Hz	230/50		
Moc Wattage Nennaufnahme Puissance	W	22	30	40
Max. wydajność Max output Max. Durchfluß Débit max.	l/h	1500	2500	3300
Max wysokość podnoszenia Max pumping height Max. Förderhöhe Max. Förderhöhe	cm	150	200	280
Max głębokość zanurzenia Max immersion depth Max. Versenkungstiefe Immersion max	cm	120	200	300

(PL)

INSTRUKCJA OBSŁUGI

PRZEZNACZENIE I WŁAŚCIWOŚCI

Pompy fontannowe **PFN 1500**, **PFN 2500** i **PFN 3500** są przeznaczone do pompowania i filtrowania wody w fontannach, kaskadach, oczkach wodnych, stawach ogrodowych i basenach przydomowych. Mogą być one z powodzeniem używane także w innych warunkach, np. w ogrodnictwie, w gospodarstwach domowych i rolnych, w hodowli ryb i innych zwierząt, na budowach itd. Pompy są odporne na morską wodę. Zostały one tak zaprojektowane, aby były skuteczne w działaniu, długotrwałe i łatwe w obsłudze.

WARUNKI BEZPIECZNEGO UŻYTKOWANIA

Pompy z serii **PFN** zostały wykonane zgodnie z wszelkimi aktualnie obowiązującymi normami bezpieczeństwa. Do sieci elektrycznej pompę można przyłączyć tylko przez gniazdo wtyczkowe z kontaktem ochronnym. Wtyczka powinna być przyłączona do gniazda sieciowego, znajdującego się w suchym miejscu. W sieci zasilającej zaleca się zainstalować wyłącznik różnicowoprądowy o prądzie upływu 30*mA*. Przed każdą operacją związaną z pompą (montaż, czyszczenie) należy bezwzględnie wyciągnąć wtyczkę sieciową z gniazda! Pompę można stosować w basenach pod warunkiem, że nikogo nie ma w wodzie. Nie wolno instalować pompy, która ma uszkodzenie mechaniczne, np. pęknięcie obudowy, oraz gdy jej przewód przyłączeniowy jest uszkodzony. Przewodu przyłączeniowego nie wolno wymieniać ani naprawiać, ani też zainstalować na nim wyłącznika lub złącza wtyczkowego. W przypadku uszkodzenia przewodu należy wymienić całą pompę. Pompy z serii **PFN** można używać tylko dla cieczy o temperaturze do 35°C. Przy pomocy tych pomp nie wolno przepompowywać materiałów łatwopalnych, ani płynów spożywczych. Pompa musi być zawsze całkowicie zanurzona i nie wolno dopuścić, aby pracowała bez wody. ***UWAGA:*** Odnośnie używania pomp w basenach, stawach rybnych i ogrodowych oraz w fontannach i podobnych miejscach w różnych krajach mogą obowiązywać inne specjalne przepisy.

MONTAŻ, URUCHOMIENIE I REGULACJA

Pompę należy umieścić na dnie zbiornika, ale nie głębiej niż 1,5*m* (dla **PFN 1500**), 2*m* (dla **PFN 2500**) i 3*m* (dla **PFN 3500**) pod poziomem wody. Podstawka (9) może stać na podłożu bezpośrednio, lub można ją wkrętami przymocować na stałe do większej, stabilnej podstawy. Pompa nie może stać bezpośrednio na dnie zbiornika, jeżeli jest ono zamulone. Nie używać pompy bez filtra! Do wylotu pompy – po wkręceniu przyłączki (7) – można przyłączyć odpowiedni wąż (3/4") albo nałożyć rurkę teleskopową (16) wraz z nasadzoną końcówką rozpryskującą (15). Obrotowa co 90° podstawka (9) umożliwia wygodne zamocowanie pompki w czterech kierunkach, oraz łatwe zdejmowanie pompy z podstawki. Wydajność pompy można regulować przy pomocy pokrętła regulacyjnego (4) w szerokim zakresie. Rurka teleskopowa (16) umożliwia ustawienie wysokości końcówki rozpryskującej (15). Część wody można oddzielnie odprowadzić przez boczny króciec rurki teleskopowej (16), na przykład w celu równoczesnego zasilania fontanny i kaskady. Boczny wylot można otwierać, regulować i zamykać poprzez obracanie zewnętrzną rurką teleskopu (16) – pod warunkiem, że wewnętrzna rurka teleskopu nie jest całkowicie wciśnięta. Nie należy przekraczać zakresu regulacji – przy krańcowych pozycjach jest wyczuwalny opór. Poprzez przekręcenie górnej części końcówki rozpryskującej (15) można regulować kształt fontanny.

Do rozszerzenia możliwości pompki polecamy dodatkowe akcesoria, będące w naszej ofercie handlowej:
- zestawy dysz fontannowych **KR-3** – dający atrakcyjne efekty;
- dodatkowa przyłączka (7), umożliwiająca przyłączenie węża na wlot pompy; w tym celu należy usunąć pokrętło (4) i wkręcić ją w pokrywę wlotu (5);
- przedłużkę filtrującą zapobiegającą zapychaniu się pompy.

WYMIANA WKŁADU FILTRACYJNEGO, KONSERWACJA

Najczęstszą przyczyną spadku wydajności pompy jest zabrudzony wkład filtracyjny (2), który regularnie należy przepłukać, zdejmując pokrywę filtra (1). Częstość płukania filtra zależy od stopnia zanieczyszczenia wody i czynność tę należy wykonać w przypadku zauważalnego spadku wydajności pompy. W celu zapewnienia długotrwałego filtrowania zalecamy dokupić filtr stawowy z naszej oferty (typ AQUAEL **MAXI**, **MAXI 1**, albo **DEKOR**).

Pompa napędzana jest przez wodoszczelny, synchroniczny silnik, który ma niewielkie wymagania konserwacyjne. Co kilka tygodni, oraz gdy przeczyszczenie filtra nie poprawi wydajności pompy, albo też gdy pompa zatrzymuje się lub po włączeniu nie startuje, należy przeczyścić komorę wirnikową. W tym celu należy: zdjąć pokrywę filtra (1) wraz z wkładem filtracyjnym (2), odkręcić pierścień zaciskowy (3) i zdjąć pokrętło regulacyjne (4). Następnie zdjąć pokrywę wlotu (5). Aby to sprawnie wykonać, zaleca się wkręcić przyłączkę (7) w gwint pokrywy wlotu (5) i używać ją jako uchwyt. Teraz wyjąć wirnik (10) – w przypadku **PFN 1500** wraz z turbinką (11). Zwracamy Państwa uwagę na to, że w środku wirników pomp **PFN 2500** i **PFN 3500** znajduje się mocny magnes, prosimy postępować z nim – przy wyjmowaniu, odłożeniu i wmontowaniu z powrotem – z należytą ostrożnością. Wirniki te najwygodniej można wyjąć przy pomocy szczypiec. Należy wyjąć również ośkę (12) wraz z podkładkami (13) – tylko przy pompie **PFN 1500** – oraz gniazdami (14). Następnie ostrożnie przeczyścić wirnik, pokrywę wlotu (5) i uszczelkę (6), komorę wirnikową wraz z gniazdem wirnika w korpusie (8), a następnie odwrotnie złożyć pompę. Turbinka (11) pompy **PFN 1500** na wirniku (10) powinna obracać się lekko.

Głównie przy złożeniu pomp **PFN 2500** i **PFN 3500** zaleca się postępować w następującej kolejności, umożliwiającej wygodne i proste złożenie:
- na jeden koniec osi nałożyć gniazdo osi (14) i włożyć na swoje miejsce w korpusie (8). Przy pompie **PFN 1500** nałożyć jedną podkładkę (13) na ośkę;
- trzymając turbinkę wirnika w szczypcach, ostrożnie wpuścić wirnik na oś (uwaga: silnik pomp **PFN 2500** i **PFN 3500** wciąga magnes z dużą siłą do środka); przy pompie **PFN 1500** nałożyć drugą podkładkę (13) na oś (12);
- na pokrywkę wlotu (5) nałożyć oczyszczoną uszczelkę (6);
- drugie gniazdo osi (14) włożyć w środkowy otwór pokrywy wlotu (5), i tak włożyć pokrywkę na swoje miejsce, wprowadzając zewnętrzny koniec osi w gniazdo; wirnik powinien się obracać bez mechanicznych oporów (wyczuwalne zostanie tylko przyciąganie magnesu);
- nałożyć pokrętło regulacyjne (4);
- zabezpieczyć pierścieniem zaciskowym (3); należy zwrócić uwagę na to, aby zatrzask w pokrętle (4) umiejscowiony był przy ząbkach pierścienia (3), a całość po zaciśnięciu na korpusie (8) skierowana była zębatką w lewo (przy **PFN 1500**) względnie ku górze (przy **PFN 2500** i **PFN 3500**);
- nałożyć pokrywę filtra (1) wraz z wkładem filtracyjnym (2).

WARUNKI GWARANCJI

Producent udziela gwarancji na okres 24 miesięcy, licząc od daty zakupu. Gwarancja obejmuje uszkodzenia powstałe z winy producenta, tzn. wady materiałowe czy błędy montażowe. Nie obejmuje uszkodzeń powstałych w wyniku niewłaściwego obchodzenia się z urządzeniem lub dokonania przeróbek przez nabywcę. W celu dokonania naprawy należy przesłać urządzenie wraz z wypełnioną przez sprzedawcę kartą gwarancyjną na adres producenta albo dystrybutora. Warunkiem uznania gwarancji jest zgodność daty produkcji wytłoczonej na korpusie pompki i wpisanej na karcie gwarancyjnej.

(GB)

INSTRUCTION MANUAL

PURPOSE AND PROPERTIES

PFN 1500, **PFN 2500**, **PFN 3500** fountain pump is designed for pumping and filtering water in fountains, cascades, water eyes, garden ponds, and garden swimming-pools. It can be also successfully used in other conditions, e.g. in the horticulture, in households and farms, in the breeding of fish and other animals, in construction sites, etc. The whole pump is resistant to sea water as well. It has been designed in such a way to be efficient in its functioning and easy to be operated.

CONDITIONS OF A SAFE USAGE

The **PFN** series fountain pumps has been designed according to all currently applicable safety regulations. The pump can be connected to the electric network only through a socket with a protection. The plug should be inserted into a socket located in a dry place. Moreover, it is recommended to install an anti-shock switch of the rated current not exceeding 30*mA*. You have to take out the switch from the socket before every operation connected with the pump (assembly, cleaning)! You can use the pump in swimming-pools only when there is nobody in the water. Do not install the pump which has a mechanical damage, e.g., its casing cracked or when the connection cable is damaged. The connection cable cannot be replaced or repaired and you cannot install a socket switch in it. In the case of a damage to the cable, replace the whole pump. The **PFN** series pumps can be used for liquids of the temperature up to 35°C. You cannot pump flammable or food materials with the pump. Whole pump has to be immersed into water when working and it can not work without water. ***NOTE:*** As far as the usage of the pumps in swimming-pools, fish and garden ponds, as well as in fountains and in similar places, there can be applicable various detail regulations in individual countries.

ASSEMBLY AND START-UP

The pump should be completely immersed in water at the bottom of the container but not deeper than 1,5*m* (**PFN 1500**), 2*m* (**PFN 2500**) and 3*m* (**PFN 3500**) under water surface. The pump stand (9) can be self-standing or can be fixed to any bigger, specially constructed solid stand. The pomp can not stand directly on the bottom of a water reservoir, if it is slimed. Pump can not be run without filter! To the outlet of the pump – once the connection pipe (7) is screwed in – a proper hose (3/4") can be connected or the telescope pipe (16) together with the fixed sprinkler (15) can be put. The rotational stand (9) enables a convenient attachment of the pump in four directions – every 90°. Capacity of the pump can be adjusted in a wide range using the adjustment knob (4). Telescope pipe (16) makes setting of the sprinkler (15) height possible. A part of the water can be separately drained off through a side stub pipe of the telescope pipe (16), for example in order to feed supply a fountain and a cascade simultaneously. The side outlet can be opened, adjusted and closed through the rotation of the outside telescope pipe (16) – under condition that inside telescope pipe is not pushed in entirely. A range of regulation should not be exceeded –there is noticeable resistance at extreme positions. You can regulate the shape of a fountain by moving the upper part of the sprinkler (15).

In order to expand the pump possibilities following additional accessories being in our offer are recommended:
- sets of fountain nozzles: **KR-3** – giving attractive effects;
- additional connection pipe (7) enabling attachment of a hose on the inlet of the pump. To do it, adjustment knob (4) should be taken away and connection pipe screwed into the pump inlet cover (5).

REPLACEMENT OF THE FILTER CARTRIDGE, MAINTENANCE

The most frequent reason of a decrease in the efficiency of the pump includes a dirty filtration cartridge (2), which shall be regularly rinsed when the filter cover is taken off (1). The frequency of rinsing it depends on the level of the dirt in the filter and the action shall be performed in the case of a noticeable drop in the pump's efficiency. In order to ensure a long-lasting and intensive filtering, we recommend you purchase a pond filter from our offer (type AQUAEL **MAXI**, **MAXI 1** or **DEKOR**), which can efficiently co-operate with our pumps.

The pump is driven by a water-tight, synchronic engine, which has small maintenance requirements. Every few weeks, and at any time when the cleaning of the filter does not improve the efficiency of the pump, or when the pump stops or does not start at all after switching it on, clean the rotor chamber. To do this, take off the filter cover (1) and the filter cartridge (2). Then turn off the clamp ring (3), take off the inlet cover (4) and inlet cover (5). To do this efficient it is recommended to screw connection pipe (7) inside pump inlet (5) and use it as handle. Then take out the rotor (10) – in case of **PFN 1500** together with impeller (11). Note that there is a very strong magnet inside the rotor of **PFN 2500** and **PFN 3500**, so take care when handling it: taking it out, away, and back into the pump. It is the easiest to take it out with the help of clamps.You should also take out the axle (12) and its washer (13) – only in case of **PFN 1500** – and together with axle bushings (14). Then, clean the rotor carefully, along with the pump inlet (5) and the O - ring (6), the rotor chamber with the rotor seat in the motor body (8), and then assembly the pump again. Impeller (11) of **PFN 1500** pump on magnetic rotor (10) should rotate easily.

Mainly in case of **PFN 2500** and **PFN 3500** pumps it is recommended to act in the following order facilitating an easy and quick assembly:
- put the axle bushing (14) at one end of the axle and place them in their place in the motor body (8) – in case of **PFN 1500** put one washer (13) on the axle;
- holding the turbine with clamps, place the rotor on the axle carefully (note: the engine of **PFN 2500** and **PFN 3500** pumps attracts the magnet inwards with a big force) – in case of **PFN 1500** pump put second washer (13) on the axle (12);
- place the cleaned seal (6) on the inlet cover (5);
- insert the second axle bushing (14) into the middle opening of the inlet cover (5) and insert the cover into its place by means of introducing the external end of the axle into the seat. Rotor should rotate without mechanical resistance (you can feel only magnet attraction);
- secure it with a clamp ring (4);
- secure by lock – ring (3). Pay attention the lock of clamp ring (4) is placed in special places in lock – ring (3) and all part after put it in motor body (8) has toothed bar directed on the left (**PFN 1500**) or upwards (**PFN 2500**, **PFN 3500**);
- put filter cover (1) together with cartridge (2).

GUARANTEE CONDITIONS

The producer grants his guarantee for the period of 24 months starting on the purchase date. The guarantee covers damages caused at the fault of the producer, i.e., material defects or assembly errors. It does not cover damages caused as a result of an improper utilization of the equipment or making modifications in it by the purchaser. In order to have the equipment repaired, send it together with the guarantee card filled in by the seller to the address of the producer or distributor. The conformity of the production date printed at the bottom of the transformer and written in the guarantee card is a condition for accepting the guarantee.

(D)

GEBRAUCHSANLEITUNG

ANWENDUNG UND EIGENSCHAFTEN

Die Springbrunnenpumpen **PFN 1500**, **PFN 2500** und **PFN 3500** sind zur Benutzung in Springbrunnen, Kaskaden, Gartenteichen und kleinen Schwimmbecken bestimmt. Sie können jedoch auch unter anderen Bedingungen, z.B. im Gartenbau, Haus- und Landwirtschaft, Tierzuchtfarmen oder Baustellen gleichwohl günstig eingesetzt werden. Die Pumpen sind meerwasserbeständig. Durch ihren günstigen Aufbau sind sie leistungsstark, dauerhaft und ihre Bedienung ist einfach.

SICHERHEITSVORSCHRIFTEN

Die Pumpen der Serie **PFN** sind entsprechend der zur Zeit geltenden Sicherheitsnormen hergestellt worden. Sie dürfen nur durch eine zweipolige Steckdose mit Schutzkontakt zum elektrischen Netz angeschlossen werden. Der Stecker der Pumpe sollen Sie bitte zu einer Steckdose anschließen, die sich in einer trockenen Stelle befindet. Darüber hinaus muss eine Fehlerstrom-Schutzeinrichtung – RCD – mit einem auslösenden Nennstrom bis 30*mA* in der Zuleitung installiert sein. Vor jedem Eingriff an der Pumpe (Montage, Säuberung) ziehen Sie bitte den Netzstecker unbedingt heraus! Die Pumpe darf in Schwimmbecken nicht betrieben werden, wenn sich Personen im Becken aufhalten. Bei einer mechanischen Beschädigung (z.B. Risse an der Pumpengehäuse) und wenn die Netzanschlussleitung beschädigt ist, darf die Pumpe nicht installiert werden. Das Anschlusskabel darf weder ausgetauscht oder repariert werden, noch darf ein Schalter, eine Steckerverbindung oder ähnliches in das Kabel installiert werden! Im Falle einer Leitungsbeschädigung muss die komplette Pumpe ausgetauscht werden. Die Springbrunnenpumpen der Serie **PFN** dürfen nur für Flüssigkeiten bis zu einer Temperatur von 35°C verwendet werden. Für brennbare Flüssigkeiten, Getränke und andere Speisemittel-Flüssigkeiten dürfen sie nicht eingesetzt werden. Die Pumpe muss ständig völlig unter Wasser eingetaucht sein und darf auf keinen Fall trocken laufen. ***ACHTUNG:*** Hinsichtlich Benutzung der Pumpe in oder an Schwimmbecken, Garten- und Fischteichen, in Springbrunnen und ähnlichen Orten können besondere Regeln in verschiedenen Ländern geltend sein.

MONTAGE, INBETRIEBSETZUNG UND REGULIERUNG

Stellen Sie bitte die Pumpe auf dem Behälterboden, jedoch nicht tiefer als 1,5*m* (**PFN 1500**), 2*m* (**PFN 2500**) und 3*m* (**PFN 3500**) unter dem Wasserspiegel. Der Pumpenuntersatz (9) kann unmittelbar auf der Bodenfläche stehen oder kann er mit Schrauben auf einer größeren, stabilen Unterstützung befestigt werden. Stellen Sie bitte die Pumpe nicht unmittelbar auf dem Behälterboden, wenn er schlammbedeckt ist. Benutzen Sie bitte die Pumpe nie ohne Filter! Am Auslauf kann – nach der Eindrehung des Anschlussstücks (7) – ein geeigneter Schlauch (3/4") installiert oder das Teleskoprohr (16) samt mit dem Fontänenaufsatz (15) aufgesteckt werden. Der drehbare Untersatz (9) ermöglicht die bequeme Befestigung der Pumpe in vier Richtungen je 90°. Die Pumpenleistung (Fördermenge) kann mit dem Regulierungsstück (4) in einem weiten Bereich reguliert werden. Das Teleskoprohr (16) ermöglicht die Einstellung des Fontänenaufsatzes (15) in der gewünschten Höhe. Ein Teil des Wassers können Sie gesondert durch den seitlichen Stutzen des Teleskoprohrs (16) wegleiten, z.B. zwecks der gleichzeitigen Einschaltung eines Springbrunnens und einer Kaskade. Die seitliche Öffnung kann mittels Drehung des Außenrohrs am Teleskop (16) geöffnet, reguliert und geschlossen werden – vorausgesetzt, dass das Innenrohr des Teleskops nicht völlig eingeschoben ist. Überschreiten Sie bitte den Regulierungsbereich nicht. Bei den Grenzpositionen werden Sie einen fühlbaren Widerstand bemerken. Drehen Sie bitte den oberen Teil des Fontänenaufsatzes (15), so können Sie die Form des Fontäneneffekts ändern.

Zur Erweiterung der Benutzungsmöglichkeiten der Pumpe empfehlen wir folgende zusätzliche Ausrüstungen:
- Fontänen-Düsensatz **KR-3** mit attraktiven Effekten;
- ein zusätzliches Anschlussstück (7), womit Sie ein Schlauch zum Einfluss der Pumpe anschließen können. Dieses Stück kann – nach Entfernung des Regulierungsstücks (4) – in den Einflussdeckel (5) gedreht werden;
- eine Filterverlängerung, die eine längere Wartungsperiode ermöglicht.

WECHSEL DER FILTERPATRONE , WARTUNG

Die häufigste Ursache einer Verminderung der Pumpenleistung (Fördermenge) ist die Verschmutzung der Filterpatrone (2), die regelmäßig durchgespült werden muss, nach Abnahme der Filterabdeckung (1). Die nötige Häufigkeit der Patronendurchspülung hängt vom Verschmutzungsgrad des Wassers ab. Diese Tätigkeit soll im Falle bemerkbarer Pumpenleistungs-Verminderung vollgeführt werden. Zwecks einer dauerhaften intensiven Filtrierung empfehlen wir Ihnen, einen Gartenteichfilter aus unserem Angebot (AQUAEL **MAXI**, **MAXI 1** oder **DEKOR**) zuzukaufen.

Die Pumpe wird von einem wasserdichten Synchronmotor mit geringen Wartungsanforderungen angetrieben. Je ein paar Wochen und jedes Mal, wenn die Pumpenleistung durch die Säuberung der Filterpatrone nicht verbessert werden konnte, die Pumpe sich anhält oder nach der Einschaltung nicht startet, reinigen Sie bitte die Flügelradkammer. Dabei sollen wie folgt: die Filterabdeckung (1) samt mit der Filterpatrone (2) abgenommen, dann der Verriegelungsring (3) ausgedreht, das Regulierungsstück (4) und der Einflussdeckel (5) abgenommen werden. Um das letztere bequem vollzuführen, empfehlt es sich, das Anschlussstück (7) zuerst ins Gewinde des Einflussdeckels (5) hineinzudrehen und als Griff zu benutzen. Jetzt kann der Rotor (10) ausgenommen werden – im Fall **PFN 1500** samt mit dem Flügelrad (11). Nehmen Sie bitte in Acht, dass sich ein sehr starker Magnet im Inneren des Rotors der Pumpen **PFN 2500** und **PFN 3500** befindet. Handeln Sie mit ihm bitte immer – beim Herausnehmen, Ablegen und Zurückmontieren – mit respektvoller Vorsichtigkeit. Der Rotor kann bequem mit Hilfe einer Zange ausgenommen werden. Auch die Achse (11) samt mit den Scheiben (13) – nur bei **PFN 1500** – und die Achsensitze (14) sollen ausgenommen werden. Jetzt können Sie den Rotor, den Einflussdeckel (5) und die Dichtung (6), die Flügelradkammer im Pumpenkörper (8) samt mit dem Rotorgehäuse vorsichtig säubern, und dann die Pumpe in umgekehrter Reihenfolge wieder zusammenstellen. Das Flügelrad der Pumpe **PFN 1500** soll auf dem Rotor leicht drehbar sein.

Hauptsächlich bei der Zusammenstellung der Pumpen **PFN 2500** und **PFN 3500** empfehlen wir die folgende Reihenfolge einzuhalten, die eine bequeme und einfache Zusammenstellung ermöglicht:
- an ein Ende der Achse einen Achsensitz (14) aufsetzen und sie an ihre Stelle im Körper (8) stecken. Bei der Pumpe **PFN 1500** eine Scheibe (13) auf die Achse legen,
- das Flügelrad des Rotors in einer Zange haltend, den Rotor vorsichtig auf die Achse einlassen (Achtung: der Motor der Pumpen **PFN 2500** und **PFN 3500** zieht den Magnet ins Innere mit einer großen Kraft). Bei der Pumpe **PFN 1500** die zweite Scheibe (13) auf die Achse (12) setzen,
- an den Einflussdeckel (5) die gesäuberte Dichtung (6) aufsetzen,
- den zweiten Achsensitz (14) stecken Sie bitte in die Zentralöffnung des Einflussdeckels (5), den Sie jetzt in seine Stelle hineinschieben – das äußere Ende der Achse in den Achsensitz führend. Der Rotor soll sich ohne jeglichen mechanischen Widerstand umdrehen lassen (nur die Zugkraft des Magneten wird weiter fühlbar),
- das Regulierungsstück (4) auflegen,
- den Einflussdeckel mit dem Verriegelungsring (3) sichern. Achten Sie bitte darauf, damit der Schnappbuckel des Regulierungsstücks (4) sich beim Zahnbogen am Verriegelungsring (3) einrastet, und diese Verzahnung sich nach der Verriegelung am Körper (8) nach links (bei **PFN 1500**) bzw. nach oben (bei **PFN 2500** und **PFN 3500**) gerichtet wird,
- die Filterabdeckung (1) samt mit dem Schwammeinlage (2) auflegen.

GARANTIEBEDINGUNGEN

Der Hersteller leistet Ihnen ab Kaufsdatum eine Garantie für 24 Monate. Die Garantie schließt Schäden ein, die vom Hersteller verursacht worden sind, das heißt Material- und Montagefehler. Sie erstreckt sich nicht auf Schäden, die durch unsachgemäße Behandlung oder Umbau des Gerätes durch den Benutzer entstanden sind. Im Garantiefall senden Sie die Pumpe samt mit dem vom Verkäufer ausgefüllten Garantieschein an die Adresse des Herstellers oder Ihres Großhändlers. Eine Voraussetzung für die Anerkennung der Garantierechte ist die Übereinstimmung des auf dem Pumpenkörper eingeprägten Herstellungsdatums mit dem auf dem Garantieschein eingeschriebenen.

(F)

MODE D'EMPLOI

DESTINATION ET CAPACITÉS

Les pompes de fontaine **PFN 1500**, **PFN 2500** et **PFN 3500** sont destinées au pompage et au filtrage de l'eau dans les fontaines, les cascades, les étangs jardiniers et les piscines. Elles peuvent être également utilisées dans d'autres conditions, ex. le jardinage, dans les maisons privées, les établissements agricoles, pour l'élevage des poissons et d'autres animaux, sur les chantiers, etc. Les pompes sont résistantes à l'eau de mer. Elles ont été conçues de manière à être efficaces, faciles à entretenir et pour servir longtemps.

CONDITIONS D'UTILISATION

Les pompes de la série **PFN** sont conformes à toutes les normes de sécurité actuellement en vigueur. La pompe peut être branchée au réseau électrique mais seulement dans une prise équipée en contact de protection. La prise doit être connectée au réseau électrique se trouvant au sec. Il est conseillé d'installer au réseau un interrupteur polyphasé, ayant un courant de fuite de 30*mA*. Avant chaque opération liée à la pompe (montage, nettoyage), il est indispensable de couper le courant électrique! La pompe peut être employée dans les piscines à condition qu'il n'y ait personne dedans. Il est interdit d'installer une pompe ayant un endommagement mécanique, ex. fissure ou défaut dans le tuyau de raccordement. Il ne faut ni échanger le tuyau de raccordement, ni le réparer, ni installer dessus d'interrupteur ou de connecteur. Si le conduit est endommagé, il faut changer toute la pompe. Les pompes **PFN** peuvent être utilisées uniquement pour pomper l'eau ne dépassant pas 35°C. Il est interdit de les employer pour des matériaux facilement inflammables ou pour les liquides alimentaires. La pompe doit être toujours complètement immergée et il faut faire attention pour qu'elle ne travaille pas sans eau. ***REMARQUE:*** en ce qui concerne l'utilisation des pompes dans les piscines, les étangs de jardins et piscicoles ainsi que dans les fontaines ou autre part, dans différents pays peuvent être en vigueur des prescriptions spéciales.

MONTAGE, MISE EN MARCHE ET RÉGULATION

Il faut placer la pompe au fond réservoir, mais pas plus profondément que 1,5*m* (pour **PFN 1500**) ou 2*m* (pour **PFN 2500**) et 3*m* (pour **PFN 3500**) sous le niveau de l'eau. Le support (9) peut reposer directement sur le fond ou on peut le fixer à un support plus grand et plus stable fixé de manière permanente. La pompe ne peut pas reposer directement sur le fond du réservoir si celui-ci est colmaté. N'employez pas de pompe sans filtre! À la sortie de la pompe – après avoir vissé un raccordement (7) – vous pouvez installer un tuyau adéquat (3/4") ou mettre un tuyau télescopique (16) avec l'embout pulvérisateur (15). Le support rotatif co 90° (9) permet facilement de fixer la pompe dans les quatre directions et de l'enlever sans difficulté du support. Le débit de la pompe peut être réglé à l'aide du régulateur (4). Le tuyau télescopique permet de fixer la hauteur de l'embout pulvérisateur (15). Une partie de l'eau peut être dirigée séparément par le manchon du tuyau télescopique (16), ex. pour alimenter en même temps la fontaine et la cascade. On peut ouvrir, régler et fermer la sortie supplémentaire, en tournant le tuyau extérieur du télescope (16) – à condition que le tuyau intérieur du télescope ne soit pas entièrement enfoncé. Il ne faut pas dépasser le cadre de la régulation – car des les positions extrêmes, on ressent une résistance. En tournant la partie supérieure de l'embout pulvérisateur, on peut régler la forme de la fontaine.

Pour élargir les possibilités de la pompe, nous proposons des accessoires supplémentaires se trouvant dans notre offre:
- Ensemble de gicleurs pour fontaines ainsi que **KR-3** (pour **PFN 1500**, **PFN 2500** et **PFN 3500**) – donnant des effets intéressants;
- Un joint supplémentaire (7) permettant de connecter le tuyau à l'entrée de la pompe. À cet effet, il faut enlever le régulateur (4) et le visser au couvercle de l'entrée (5).

CHANGEMENT DE LA CARTOUCHE FILTRANTE ET MAINTENANCE

La raison la plus fréquente de la baisse du rendement de la pompe sont les impuretés se trouvant dans la cartouche filtrante (2) qui doit être régulièrement nettoyée après avoir enlevé le capot du filtre (1). La fréquence de lavage du filtre dépend du degré de l'impureté de l'eau et il faut répéter cette démarche à chaque fois que le débit de la pompe baisse diamétralement. Pour garantir une longue durée de filtration, nous vous conseillons d'acheter le filtre pour étang se trouvant dans notre offre (type AQUAEL **MAXI**, **MAXI 1** et **DEKOR**).

La pompe fonctionne grâce à un petit moteur hermétique et synchronisé, facile à entretenir. Toutes les quelques semaines ou lorsque le nettoyage du filtre n'améliore pas le débit de la pompe ou que la pompe s'arrête ou ne veut pas fonctionner lorsqu'on la met en marche, il faut nettoyer la chambre du rotor. Pour ce faire, il faut: enlever le couvercle du filtre (1) avec la cartouche de filtration (2), dévisser la bague de serrage (3) enlever le régulateur de débit (4). Ensuite, enlever le couvercle de l'entrée (5). Il est conseillé de visser un raccordement (7) sur le couvercle de l'entrée (5) et l'utiliser comme manche. Retirer le rotor (10) - pour **PFN 1500** avec la turbine (11). Nous vous faisons remarquer qu'à l'intérieur des rotors des pompes **PFN 2500** et **PFN 3500**, se trouve un aimant très fort, il est donc conseillé d'être prudent en les retirant et les montant à nouveau. Il est le plus facile de retirer les rotors à l'aide d'une pince. Il faut également retirer l'axe (12) avec ses rondelles (13) – seulement pour la pompe **PFN 1500** – ainsi que les embouts (14). Ensuite, nettoyer délicatement le rotor, le couvercle de l'entrée (5) et le joint d'étanchéité (6), la chambre du rotor avec l'embout du rotor dans le boîtier (8), puis reconstituer la pompe en sens inverse. La turbine (11) de la pompe **PFN 1500** sur le rotor devrait tourner avec légèreté.

Surtout en ce qui concerne les pompes **PFN 2500** et **PFN 3500**, il est conseillé d'agir de manière suivante:
- sur l'un des bouts de l'axe mettre l'embout de l'axe (14) et le mettre à sa place dans le boîtier (8). Pour la pompe **PFN 1500** mettre une rondelle (13)sur l'axe;
- en tenant la turbine du rotor dans la pince, laisser délicatement retomber le rotor sur l'axe (attention: l'aimant attire avec une grande force vers l'intérieur le moteur des pompes **PFN 2500** et **PFN 3500**); pour la pompe **PFN 1500** mettre une deuxième rondelle (13) sur l'axe (12);
- mettre sur le couvercle de l'entrée un joint d'étanchéité nettoyé (6);
- mettre le second embout de l'axe (14) dans l'ouverture centrale du couvercle d'entrée (5) et remettre le couvercle à sa place, en introduisant le bout extérieur de l'axe dans l'embout. Le rotor devrait tourner sans résistance mécanique (on ressentira seulement l'attirance de l'aimant);
- mettre le régulateur (4);
- mettre la bague de serrage (3). Il faut faire attention pour que cliquet du régulateur (4) soit bien placé près des crans de l'anneau (3) et que le tout, après serrage du boîtier (8), soit dirigé avec la crémaillère vers la gauche (pour **PFN 1500** ou, éventuellement, vers le haut (pour **PFN 2500** et **PFN 3500**);
- remettre le couvercle du filtre (1) avec la cartouche filtrante (2).

CONDITIONS DE GARANTIE

Le producteur accorde une garantie de 24 mois à partir de la date d'achat. La garantie couvre les endommagements survenus de la faute du producteur, c'est à dire les défauts de matériel ou les fautes de montage. Elle n'englobe pas les détériorations survenues à cause d'une mauvaise utilisation de l'installation ou si l'acheteur a voulu transformer l'installation. Pour une réparation, il convient d'envoyer l'installation, avec la carte de garantie remplie par le vendeur, à l'adresse du producteur ou du distributeur. La garantie sera reconnue à condition que la date de production, se trouvant sur le boîtier de la pompe, soit la même que celle figurant dans la carte de garantie.

(CZ)

NÁVOD K OBSLUZE

ÚČEL POUŽITÍ A CHARAKTERISTIKA

Fontánová čerpadla **PFN 1500**, **PFN 2500** a **PFN 3500** jsou určena k čerpání a filtraci vody ve fontánách, kaskádách, vodních jezírcích, zahradních rybníčcích a domácích bazénech. Čerpadla lze úspěšně používat také jinde, např. v zahradnictví, v domácích rolnických hospodářstvích, při chovu ryb a jiných zvířat, na stavbách atd. Čerpadla jsou odolná vůči mořské vodě. Při navrhování čerpadel byl kladen důraz na jejich účinnost, dlouhou životnost a jednoduchost obsluhy.

PODMÍNKY PRO BEZPEČNÝ PROVOZ

Čerpadla řady **PFN** jsou vyrobena v souladu s veškerými obecně závaznými bezpečnostními normami. K připojení čerpadla k elektrické síti používejte pouze síťovou zásuvku s ochranným kolíkem. Vidlici napájecího přívodu zapojte do síťové zásuvky umístěné na suchém místě. Doporučujeme připojit zařízení k rozvodu elektrického proudu přes proudový chránič s vypínacím proudem max. 30*mA*. Před každou údržbovou nebo jinou činností na čerpadle (montáž, čištění) je bezpodmínečně nutné vyjmout síťovou vidlici ze zásuvky! Čerpadlo lze používat v bazénech pouze tehdy, není-li nikdo ve vodě. Je zakázáno instalovat čerpadlo, které je mechanicky poškozené, např. má-li prasklé těleso nebo je-li poškozen její napájecí přívod. Napájecí přívod nesmí být modifikován nebo opravován, ani na něj neinstalujte vypínač nebo konektor. V případě poškození přívodního kabelu je nutná výměna celého čerpadla. Čerpadla řady **PFN** lze používat pouze pro kapalinu, jejíž teplota nepřesahuje 35°C. Pomocí těchto čerpadel nesmí být přečerpávány hořlaviny nebo potravinářské tekutiny. Čerpadlo musí být vždy zcela ponořeno a je třeba dbát na to, aby nebylo v provozu bez vody. ***UPOZORNĚNÍ:*** Pro používání čerpadel v bazénech, rybnících a zahradních jezírcích, fontánách a podobných místech mohou v různých státech platit zvláštní předpisy.

MONTÁŽ, UVEDENÍ DO PROVOZU A SEŘÍZENÍ

Čerpadlo umístěte na dno nádrže, avšak ne hlouběji než 1,5*m* (pro **PFN 1500**), případně 2*m* (pro **PFN 2500** a **PFN 3500**) pod hladinou vody. Podstavec (9) může stát přímo na podkladu, nebo ho můžete natrvalo připevnit šrouby k nějakému většímu, stabilnějšímu základu. Je-li dno nádrže zanesené, nesmí být čerpadlo postaveno přímo na dně. Nepoužívejte čerpadlo bez filtru! Na výstup čerpadla - po přišroubování přípojky (7) - můžete připojit příslušnou hadici (3/4") nebo nasadit teleskopickou trubku (16) spolu s nasazenou rozstřikující koncovkou (15). Otočný (o 90°) podstavec (9) umožňuje snadné připevnění čerpadla ve čtyřech směrech, a jednoduché sundávání čerpadla z podstavce. Výkon čerpadla lze nastavit pomocí otočného regulátoru (4) v širokém rozsahu. Teleskopická trubka (16) umožňuje výškové nastavení rozstřikující koncovky (15). Část vody lze odvést samostatně boční přípojkou teleskopické trubky (16), například pro současné přivádění vody k fontáně i kaskádě. Boční výstup se otevírá, nastavuje a zavírá otáčením vnější trubky teleskopu (16), avšak pod podmínkou, že vnitřní trubka teleskopu není úplně zatlačena. Nepřekračujte rozsah nastavení – v krajních polohách je citelný odpor. Otáčením horní části rozstřikovací koncovky (15) lze měnit tvar fontány.

Pro rozšíření možností čerpadla Vám doporučujeme následující dodatečné vybavení, které se rovněž nachází v naší obchodní nabídce:
- sady fontánových trysek-**KR-3** – pro získání zajímavých efektů;
- dodatečná přípojka (7), s níž lze na vstup čerpadla napojit hadici. Zde je pak třeba odstranit otočný regulátor (4) a přípojku přišroubovat na krytku vstupu (5).

VÝMĚNA FILTRAČNÍ VLOŽKY, ÚDRŽBA

Nejčastější příčinou poklesu výkonu čerpadla je zanesená filtrační vložka (2). Tuto filtrační vložku pravidelně proplachujte – po odstranění krytu filtru (1). Frekvence proplachování je závislá na míře znečištění vody, proto tuto operaci proveďte v případě, že zjistíte pokles výkonu čerpadla.Pro zajištění dlouhodobé doporučujeme přikoupit jezírkový filtr z naší nabídky (typ AQUAEL **MAXI**, **MAXI 1**, nebo **DEKOR**).

Čerpadlo je poháněno vodotěsným, synchronním motorem, který je nenáročný na údržbu. Po uplynutí několika týdnů od posledního čištění, nebo v případě, že se po pročištění filtru nezvýšil výkon čerpadla, nebo pokud se čerpadlo zastavuje nebo se po spuštění neroztáčí, je nutné vyčistit rotorovou komoru. Postupujte následovně: sejměte kryt filtru (1) spolu s filtrační vložkou (2), odšroubujte přítlačný kroužek (3) a odstraňte otočný regulátor (4). Pak sejměte krytku vstupu (5). Pro usnadnění se doporučuje přišroubovat přípojku (7) na závit krytky vstupu (5) a použít ji jako držák. Nyní vyjměte rotor (10) – v případě **PFN 1500** spolu s turbinkou (11). Zde bychom Vás rádi upozornili, že uvnitř rotorů čerpadel **PFN 2500** a **PFN 3500** je velmi silný magnet, proto při vyndávání, odkládání a zpětném nasazování dbejte prosím zvýšené opatrnosti. Rotory lze nejlépe vytáhnout pomocí kleští. Vyjměte také osu (12) spolu s podložkami (13) – jen v případě čerpadla **PFN 1500** – a také s pouzdry (14). Poté opatrně vyčistěte rotor, krytku vstupu (5) a těsnění (6), rotorovou komoru včetně pouzdra rotoru uvnitř tělesa (8). Čerpadlo složte zpět v opačném pořadí. Turbinka (11) u čerpadla **PFN 1500** na rotoru (10) by se měla lehce otáčet.

Zejména při sestavování čerpadel **PFN 2500** a **PFN 3500** se doporučuje postupovat v následujícím pořadí, které umožňuje sestavit čerpadlo pohodlně a jednoduše:
- na jednom konci osy nasaďte pouzdro osy (14) a umístěte ji na svém místě v tělese (8). U čerpadla **PFN 1500** nasaďte na osu jednu podložku (13);
- kleštěmi uchopte turbínku rotoru a opatrně nasaďte rotor na osu (pozor: motor čerpadla **PFN 2500** a **PFN 3500** přitahuje magnet velkou sílou směrem dovnitř). U čerpadla **PFN 1500** nasaďte na osu (12) druhou podložku (13);
- na krytku vstupu (5) nasaďte vyčištěné těsnění (6);
- druhé pouzdro osy (14) nasaďte do prostředního otvoru v krytce vstupu (5); krytku pak umístěte na svém místě a vložte vnější koncovku osy do pouzdra. Rotor by se měl otáčet bez mechanického odporu (mělo by být znát pouze přitahování magnetu);
- nasaďte otočný regulátor (4);
- zajistěte přítlačným kroužkem (3). Dávejte pozor na to, aby se záklopka v otočném regulátoru (4) nacházela u zubů kroužku (3). Po zatlačení do tělesa (8) by celek měl směřovat ozubeným kolečkem doleva (u **PFN 1500**), případně nahoru (u **PFN 2500** a **PFN 3500**);
- nasaďte kryt filtru (1) spolu s filtrační vložkou (2).

ZÁRUČNÍ PODMÍNKY

Výrobce poskytuje záruku po dobu 24 měsíců od data prodeje. Záruka se vztahuje na poškození, která vznikla vinou výrobce, tzn. na materiálové vady nebo nesprávné montážní postupy. Záruka se nevztahuje na vady způsobené nesprávným použitím výrobku nebo úpravami provedenými spotřebitelem. Výrobek odešlete k opravě spolu s vyplněným záručním listem na adresu výrobce nebo distributora. Podmínkou pro uznání reklamace je shoda data výroby vylisovaného na tělese čerpadla s datem výroby zapsaným v záručním listu.

(RUS)

ИНСТРУКЦИЯ ОБСЛУЖИВАНИЯ

ПРЕДНАЗНАЧЕНЕ И ХАРАКТЕРИСТИКА

PFN 1500, **PFN 2500**, **PFN 3500** тези помпи са предназначени за изпомпване и филтриране на водата във фонтаните, каскадите, градинските езера и плувните басейни. Тя може успешно да се използва и за други предназначения в домашните стопанства за развъждане на риби и други животни. Помпата може да се използва и за морска вода. Дизайнът е конструиран така, че тя работи много ефективно и лесно се оперира с нея.

ИНСТРУКЦИЯ ПО ТЕХНИКА НА БЕЗОПАСНАСТ

PFN – серията фонтанни помпи отговарят на всички настоящи стандарти по техника на безопасност. Те могат да се включат в ел. мрежата само чрез предпазен ключ. Щепсела трябва да се включи в контакт, който е поставен на сухо място. Освен това се препоръчва инсталирането на предпазител с работни стойности 30mA. Вие трябва да изключите щепсела от контакта преди да извършите каквато и да е дейност свързана с помпата! Моля запомнете това, че помпата може да се използва в басейни за плуване само, когато във водата няма хора! Помпата не трябва да се монтира, ако има механична повреда, например повредено тяло на ротора, повреден кабел. Кабела не трябва да се заменя или поправя. В случай на повреда на кабела, трябва да се смени цялата помпа. Помпите **PFN** трябва да се използват за течности, чиято температура не превишава 35°С. Тези помпи не трябва да се използват с възпламеняващи се материали или теносги с хранителен произход. Помпата трябва да е напълно потопена във водата, никога не трябва да работи на сухо. ***Забележка:*** В различните страни помпата може да има различни приложения – в плувни басейни, градински езера и т.н.

МОНТАЖ И СТАРТИРАНЕ НА ПОМПАТА

Помпата трябва да бъде напълно потопена във вода, на дъното на съда но не повече от 1,5*м* за (**PFN 1500**) или 2*м* за (**PFN 2500**) и 3*м* за (**PFN 3500**), от водната повърхност. Подставката (9) може да стои самостоятелно или може да бъде фиксирана на по-голяма специално предназначена за това подставка. Помпата не трябва да се поставя направо на дъното на водния резервоар, ако е замърсен. Помпата не може да работи без филтър! За изхода на помпата– след като щуцера (7) е свързан – с подходящ маркуч (3/4") може да се свърже с телескопичната тръба (16) заедно с това да се сложи разпръсквач (15). Въртящата се подставка (9) дава възможност да се разположи помпата в четири различни посоки – на всеки 90°. Капацитета на помпата може да се настрои в различен диапазон с помоща на регулатора (4). Телескопичната тръба (16) прави възможно регулирането на височината на водния поток чрез разпръсквача (15). Част от водата може да се оттича отделно чрез телескопичната тръба (16), например за да снабдява фонтана и каскадата едновременно. Страничния изход може да се отвори, да се нагласи и затвори чрез въртене на външната телескопична тръба (16) – при условие, че телескопичната тръба не е затворена напълно. Диапазона на регулиране не трябва да се превишава – има значително съпротивление в екстремни условия. Вие може да регулирате формата на фонтана като завъртите горната част на разпръсквача (15).

За да увеличите възможностите на помпата се препоръчват следните аксесоари:
- Комплект разпръсквачи: **KR-3** – даващи атрактивни ефекти;
- щуцера (7) дава възможност да се присбособи маркуч към входа на помпата. За да се направи това, регулатора (4) трябва да се махне и свързващата тръба да се завърти в предпазната капачка (5).

СМЯНА НА ДУНАПРЕНА, ПОДДРЬЖКА

Една от най-честите причини за намаляване ефективната работа на помпата е замърсяване на дунапрена (2), който трябва редовно да се изплаква под течаща вода, когато е свалена кутията на филтъра (1). Честотата на почистване на филтъра зависи от нивото на замърсяването му. Това трябва да се извършва в случай на забележимо понижаване на ефективността на помпата. За да осигурите продължително, интензивно филтриране, ние ви препоръчваме да закупите филтри от предложените от нас (вид AQUAEL **MAXI**, **MAXI 1** или **DEKOR**), които могат ефективно да работят с нашите помпи. Помпата се задвижва от водоустойчив, синхронен мотор, който се поддържа лесно. На всеки няколко седмици и всеки път, когато почистването на помпата не подобрява ефективността на помпата, или когато помпата спре или не тръгва след като се включи, почистете ротора. За да направите това, свалете филтриращата кутия (1) и извадете дунапрена (2). След това отвийте завинтващото колело (3), свалете регулатора (4) и предпазната капачка (5). За да направите това по-лесно и ефективно, ви препоръчваме да завъртите щуцера (7) вътре в предпазната капачка (5) и го използвайте като дръжка. След това свалете ротора (10) – в случая на **PFN 1500** заедно с перката (11). Имайте напредвид, че има много силен магнит в ротора на **PFN 2500** и **PFN 3500**, за това внимавайте когато манипулирате с него: когато го вадите от помпата и го връщате обратно. Най-лесният начин да осъществите това е с помоща на клещи. Вие също трябва да извадите перката (12) гуменото уплътнение (13) – само в случая на **PFN 1500** – заедно с гумичките (14). Тогава почистете ротора внимателно, заедно с предпазната капачка (5) и уплътнението (6), роторното отделение заедно с ротора в моторното тяло (8), след това сглобете помпата в обратния ред. Перката (11) на **PFN 1500**, на магнитния ротор (10) трябва да се върти лесно.

Основно в случая на **PFN 2500** и **PFN 3500** е препоръчително да извършите следните предложени облекчения за лесен и бърз монтаж:
- Сложете гумичките (14) в единия край на оста и ги сложете на местата в тялото на мотора (8) – в случая на **PFN 1500** сложете шайбите (13) на оста,
- Закрепете ротора със скобите, поставете ротора на оста внимателно (забележка: ротора на **PFN 2500** и **PFN 3500** привлича магнита с голяма сила) – в случая на **PFN 1500** сложете втората шайба (13) на оста (12),
- Сложете уплътнението (6) на почистената предпазна капачка (5),
- Вмъкнете втората гумичка (14) в средния отвор на предпазната капачка (5) и сложете капака на мястото му, така да прилегне външния край на оста на мястото й. Ротора трябва да се върти без механично съпротивление
- Закрепете с помоща на регулатора (4).
- Закрепете чрез завинтващото колело (3). Внимавайте регулатора (4) да е поставен на специалното място в завинтващото колело (3) и след като се поставят всички части в тялото на мотора (8) назъбения лост се насочва наляво за (**PFN 1500**) или нагоре за (**PFN 2500**, **PFN 3500**),
- Сложете филтриращата кутия (1) заедно с дунапрена (2)

УСЛОВИЯ ГАРАНТИИ

Производитель предоставляет гарантию на срок 24 месяцев со дня покупки. Гарантия распространяется на повреждения, возникшие по вине производителя, т. е. материальные дефекты или монтажные ошибки. Не распространяется гарантия на повреждения, возникшие в результате неправильного обращения с устройством или переделок, совершённых покупателем. Для осуществления ремонта необходимо выслать устройство вместе с заполненным гарантийным листом по адресу производителя или распределителя. Условием действительности гарантии является соответствие даты изготовления на корпусе насоса дате, указанной на гарантийном листе.

(BG)

УПЪТВАНЕ ЗА УПОТРЕБА

ПРЕДНАЗНАЧЕНИЕ И ХАРАКТЕРИСТИКИ

PFN 1500, **PFN 2500** и **PFN 3500** фонтанни помпи са предназначени за изпомпване и филтриране на водата във фонтаните, каскадите, градинските езера и плувните басейни. Те могат успешно да се използват и за други предназначения в домашните стопанства за развъждане на риби и други животни. Помпата може да се използва и за морска вода. Дизайнът е конструиран така, че тя функционира много ефективно и лесно се работи с нея.

ИНСТРУКЦИЯ ПО ТЕХНИКА НА БЕЗОПАСНОСТ

PFN – серията фонтанни помпи отговарят на всички настоящи стандарти по техника за безопасност. Те могат да се включат в електрическата мрежа само чрез предпазен ключ. Щепсела трябва да се включи в контакт, който е поставен на сухо място. Освен това, се препоръчва монтирането на предпазител – RCD с работни стойности не превишаващи 30*mA*. Вие трябва да изключите щепсела от контакта преди да извършите каквато и да е дейност свързана с помпата (монтаж, почистване)! Моля, запомнете това, че помпата може да се използва в басейни за плуване само, когато във водата няма хора! Помпата не трябва да се монтира, ако има механична повреда, например повредено тяло на мотора или повреден кабел. Кабела не трябва де се заменя или поправя и не трябва да се монтира ключ. В случай, че кабела се повреди, трябва да се смени цялата помпа. Помпите **PFN** могат да се използват за течности, чиято температура не превишава 35ºC. Тези помпи не трябва да се използват за изпомпване на запалими течности или с хранителен произход. Помпата трябва да е напълно потопена във водата, никога не трябва да работи на сухо.

Забележка: Тъй като помпата се употребява в плувни басейни, рибни и градински езера, както и за фонтани и подобни места, трябва да се приложат различни подробни указания за употреба в отделните страни.